/ / /

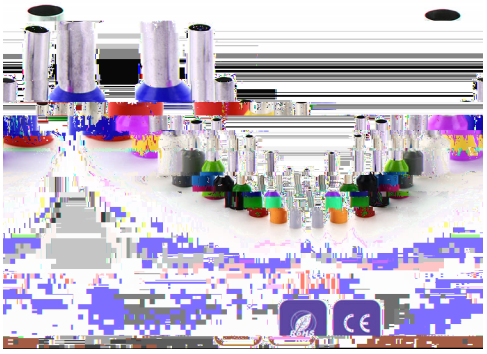

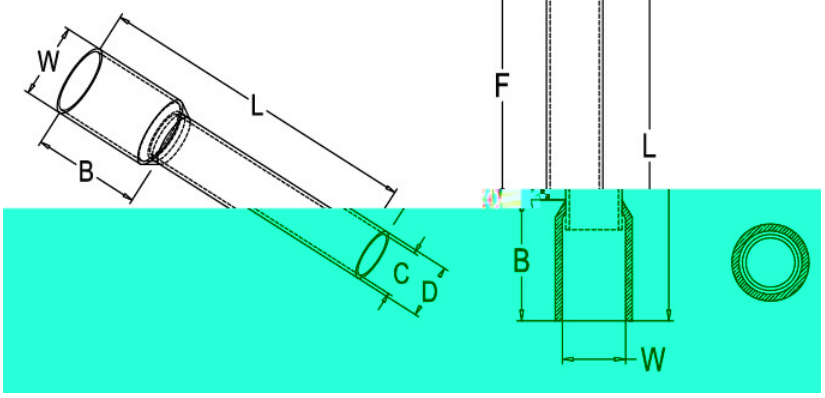
D
C
F
L
W
L
B
C
D
B
W

RCCN

RCCN

RCCN

RCCN

RCCN