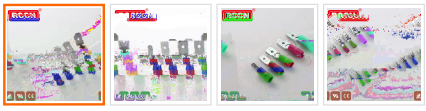

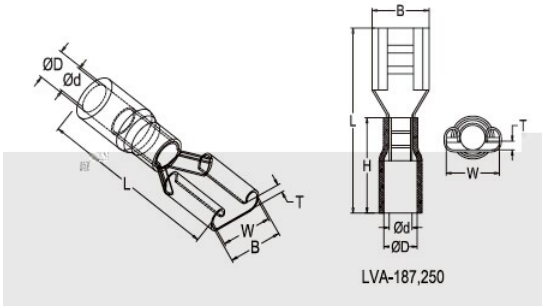
ØD
Ød
L
T
W
B
B
L
H
T
W
Ød
ØD
LVA-187,250